Tiandy

TC-C32QN Spec|3/E/Y/2.8mm(4mm)/V5.0

2Мп цилиндрическая IP камера с фиксированным объективом серии SPARK

SPARK SERIES

Самое интересное в камере:

- Корпус из высокопрочного пластика
- Звук высокого качества
- 1920×1080@25кс
- Только PoE
- Smart IR, ИК подсветка до 30м
- Рабочая температура от- 40С до +60С
- IP66, IP67
- Современный WEB интерфейс без плагинов
- S+265/H.265/S+264/H.264
- p2p EasyLivePlus
- ONVIF/CGI

Tiandy

Технические характеристики

Камера	
Форм-фактор	*Цилиндрическая*
Максимальное разрешение	*2Mп*
Матрица	*1/2.9”*
Минимальная освещенность	*Цвет: 0.02лк@ (F2.0, АРУ вкл), ЧБ: 0лк с ИК*
День/Ночь	*Двойной эл.мех ИК-фильтр*
Динамический диапазон	*DWDR*
Регулировка положения	*Кронштейн, поворот 0~360°, наклон 0~80°, вращение 0~360°*
Объектив	
Тип объектива	*Фиксированный*
Фокусное расстояние, мм	*2.8мм*
Установочный параметр	*M12*
Диафрагма	*Фиксированная*
Апертура	*F2.0*
Угол обзора	*102.8° × 57.6° (2.8мм);* *78.6° × 43.2° (4мм)*
DORI	*2.8мм:* *Детекция: 40м* *Определение: 15.87м* *Распознавание: 8м* *Идентификация: 4м* *4мм:* *Детекция: 55.57м* *Определение: 22.05м* *Распознавание: 11.11м* *Идентификация: 5.56м*
Подсветка	
ИК подсветка до, м	*30*
Длина волны, нм	*850*
Регулировка мощности ИК подсветки	*Да*
SMART IR	*Да, ШИМ*
Температура белого света, К	*Нет*
Белая подсветка до, м	*Нет*
Кодеки	
Видеокодеки	*S+265/H.265/S+264/H.264*
Битрейт видео	*32Кбитс-4Мбитс*
Аудиокодеки	*G.711A/G.711U*
Частота дискретизации	*8кГц*
Изображение	
Главный поток PAL:	*25кс (1920x1080, 1280x720, 640x480, 704x576)*
Главный поток NTSC:	*30кс (1920x1080, 1280x720, 640x480, 704x480)*
Дополнительный поток №1 PAL:	*25кс (704x576, 704x288, 352x288, 640x360)*
Дополнительный поток №1 NTSC:	*30кс (704x480, 704x240, 352x240, 640x360)*
Дополнительный поток №2 PAL:	*Нет*
Дополнительный поток №2 NTSC:	*Нет*
Улучшение изображения	*BLC/3D DNR/HLC/Антитуман*
Шаблоны изображения	*Автоматическое переключение с День/Ночь камеры*

Эл.затвор	*1 - 1/100 000сек, авто/фиксированный*
ROI	*Нет*
Наложение лого	*Нет*
Маска приватности	*4 области*
Функционал	
Тревоги	*Детектор движения*
Неисправности	*Конфликт IP адреса*
Реакции	*Отправка снимка*
Аналитика VCA	*Нет*
Правил VCA в одной сцене	*Нет*
Аналитика AI	*Нет*
Ранее обнаружение EW	*Нет*
Сеть	
Защита от сетевых сбоев ANR	*Нет*
Сетевые протоколы	*TCP/IP, HTTP, FTP, DHCP, DNS, IPV4, NTP, UDP, Telnet, ICMP, RTSP*
Интеграция	*ONVIF (PROFILE S/T), SDK, CGI*
Аутентификация RTSP, CGI	*digest, digest+basic*
Макс. кол-во одновременных подключений(ONVIF/Private/APP)	*2*
VMS/APP	*Easy7 (Win, MAC OS)/EasyLive Plus (Android, iOS)* *Примечание: работа p2p возможна при выключенном ONVIF*
WEB интерфейс	*Web6 (поддержка работы без плагинов)*
Интерфейсы	
Сеть	*1×10/100BASE-T, кабель с влагозащитным колпачком*
Аудио	*Встр.микрофон*
Тревожные	*Нет*
Дополнительные интерфейсы	*Нет*
Аппаратный сброс	*Нет*
RTC	*Нет*
Локальное хранилище	*Нет*
Общие	
Русифицированный интерфейс	*Да*
Количество пользователей	*до 8*
Рабочая температура и влажнось	*от -40C до +60C, 0-95% OB*
Питание	*Только PoE 802.3af*
Максимальная потребляемая мощность, Вт	*5*
Защита	*IP66, IP67, защита от разрядов и переходных процессов согласно EN 55035:2017*
Материал корпуса	*Пластик+металл*
Габариты устройства, мм	*164(Д)×68(Ш)×6(В)*
Вес нетто/брутто, кг	*0.22/0.3*

Информация для заказа

TC-C32QN Spec:I3/E/Y/2.8mm/V5.0
TC-C32QN Spec:I3/E/Y/4mm/V5.0

Габаритные размеры в мм

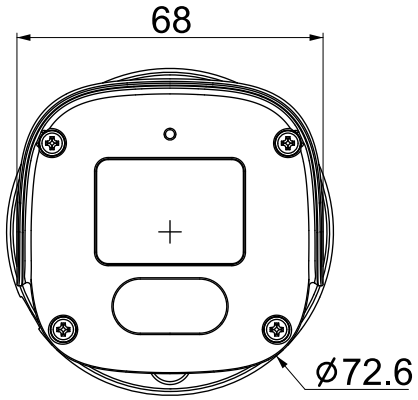

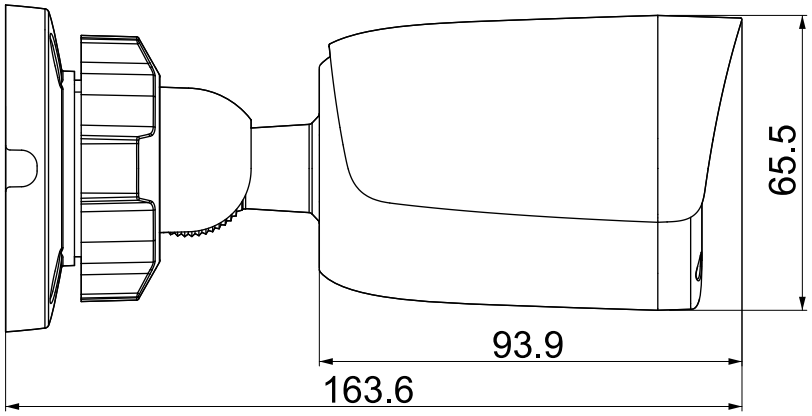

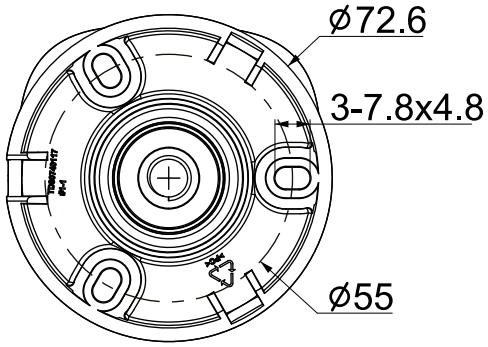

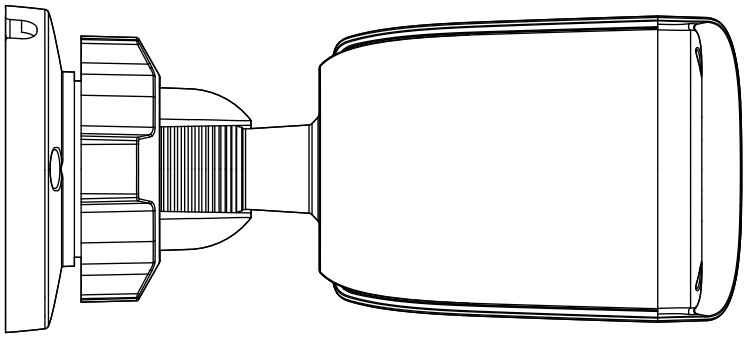

Аксессуары

Коробка комутационная TC-P54BM Spec: V5/V2.0